POMOST STALOWY I BALUSTRADA W BUDYNKU TECHNICZNYM /1:10/

BELKI POMOSTU
(1 SZT.)

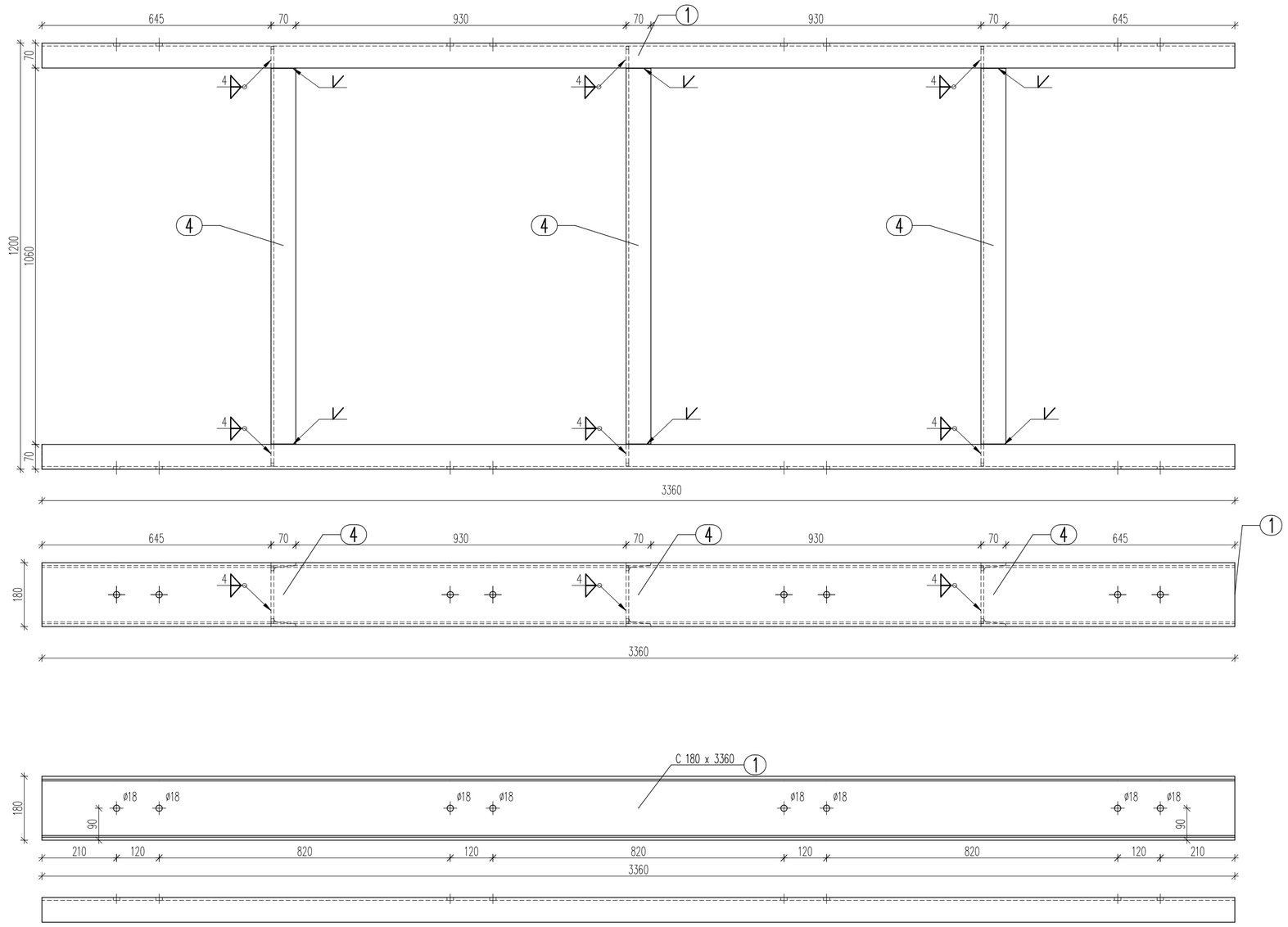

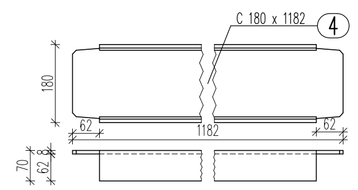

SZCZEGÓŁ A S1:5

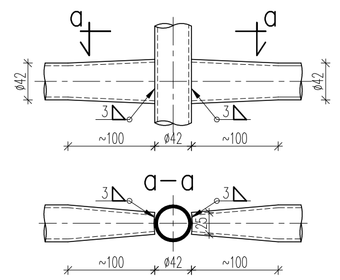

SZCZEGÓŁ B S1:5

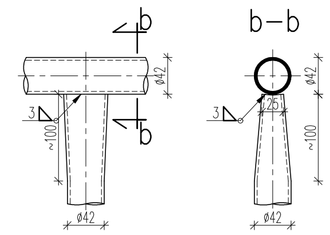

UWAGI:
1. PROJEKT KONSTRUKCJI ROZPATRYWAĆ ŁĄCZNIE Z PROJEKTEM BUDOWLANYM, ARCHITEKTONICZNYM I PROJEKTAMI BRANŻOWYMI. WSZELKIE WĄTPLIWOŚCI KONSULTOWAĆ Z PROJEKTANTEM.
2. ELEMENTY SPAWAĆ NA CAŁEJ DŁUGOŚCI ZŁĄCZA

STAL PROFILOWA St3S
WYKAZ STALI NR 7

BALUSTRADA W BUDYNKU TECHNICZNYM S1:10
(2 SZT.)

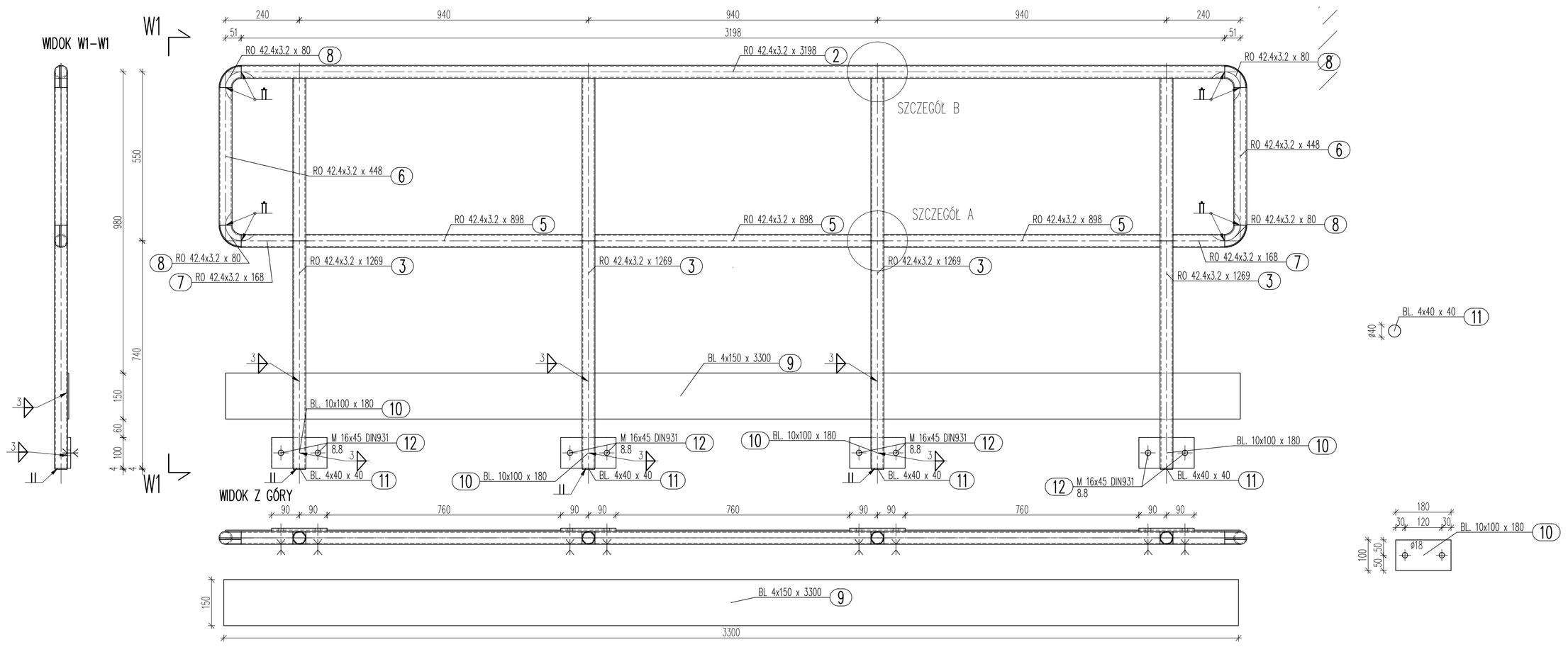

REW.	ZAKRES REWIZJI	DATA

TYTUŁ PROJEKTU: PROJEKT WYKONAWCZY KONSTRUKCJI STALOWEJ ZADASZENIA ZBIORNIKA, SITOPIASKOWNIKA ORAZ POMOSTÓW

TOM:

INWESTOR: GMINA ZDUNY

ADRES: 99 - 440 Zduny1C, pow. Łowicki, woj. Łódzkie

GENERALNY PROJEKTANT: P.P.W."BIOPROJEKT"
Grzegorz Jaśki
ul. Fabryczna26
97-310 Moszczenica

ADRES DO KORESPONDENCJI: 97-300 Piotrków Tryb., ul. Armii Krajowej 22b/9, (044) 737-09-10, bioprojekt@interia.pl, bioprojekt@bioprojekt.com.pl

NR KONTRAKTU:	----
NR UMOWY:	92/09
DATA UMOWY:	05.11.2009

JEDNOSTKA PROJEKTOWA: P.P.W. "BIOPROJEKT"
Grzegorz Jaśki
ul. Fabryczna 26
97-310 Moszczenica

NR KONTRAKTU:	92.2009
DATA:	05.11.2009
NR RYSUNKU:	----------

IMIĘ I NAZWISKO		NR UPRAWNIEŃ	PODPIS
PROJEKTANCI:	Ryszard MES	LOD/0338/PWOK/05	
SPRAWDZAJĄCY:	Roman KAŹUŻA	LOD/80/2571/02 101/01/ŁŁ	

FAZA: PROJEKT WYKONAWCZY — OZNACZENIE FAZY: PW

BRANŻA: KONSTRUKCJA STALOWA — OZNACZENIE BRANŻY OGÓLNE: KS

TYTUŁ RYSUNKU: POMOST STALOWY I BALUSTRADA W BUDYNKU TECHNICZNYM — OZNACZENIE RYSUNKU SZCZEGÓŁOWE:

SKALA	NR RYSUNKU	REWIZJA
1:10	KS-24	00
DATA: 2011.09		