Rzut z góry
Skala 1:10

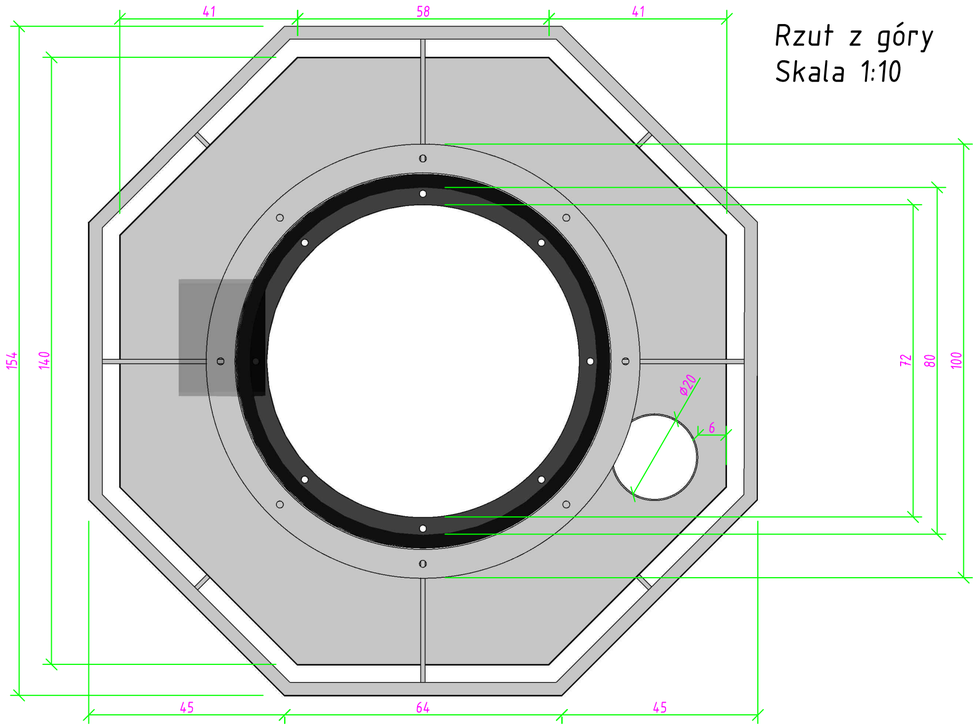

Widok izometryczny
Południowo-zachodni
Skala 1:20

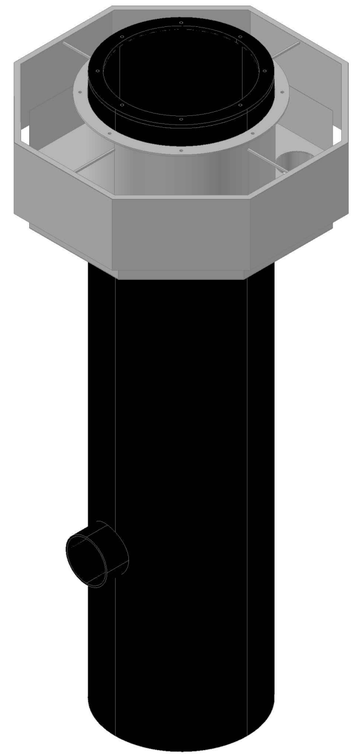

Widok z przodu
Skala 1:20

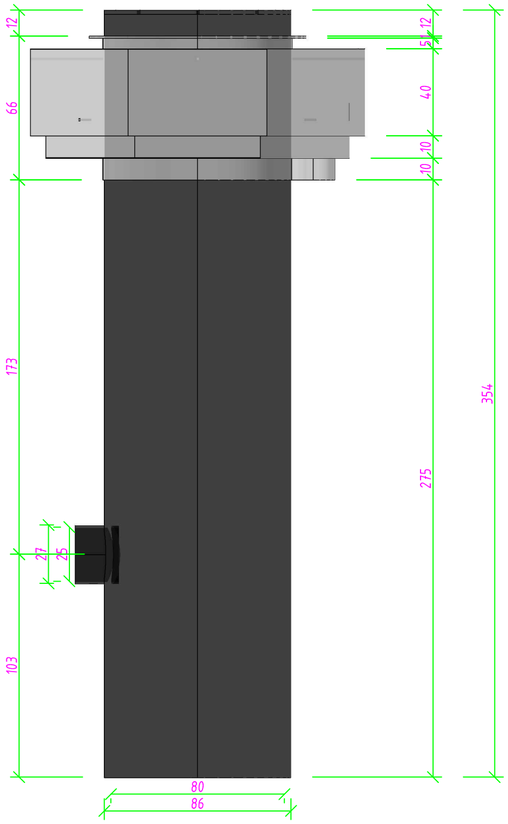

Rzut z dołu
Skala 1:10

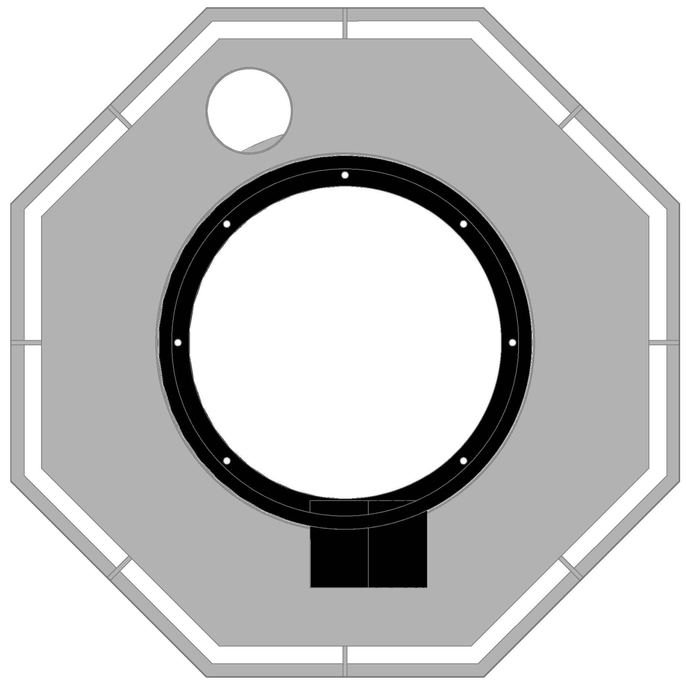

REN.	ZAKRES ZMIANY	DATA

TYTUŁ OPRACOWANIA: OPRACOWANIE DOKUMENTACJI PROJEKTOWO - KOSZTORYSOWEJ BUDOWY OCZYSZCZALNI ŚCIEKÓW WE WSI STRUGIENICE GMINA ZDUNY

ETAP: TOM II

INWESTOR: GMINA ZDUNY

ADRES: 99 - 440 Zdunyt1C
pow. Łowicki, woj. Łódzkie

GENERALNY PROJEKTANT: P.P.W. "BIOPROJEKT"
Grzegorz Jaśki
ul. Fabryczna 26
97-310 Koszczenica

ADRES DO KORESPONDENCJI: 97-300 Piotrków Tryb.
ul. Armii Krajowej 22b/9
(044) 737-09-10
bioproj.kt@interia.pl
bioproj.kt@bioproj.ekt.com.pl

NR KONTRAKTU
NR UMOWY
DATA UMOWY
NR KONTRAKTU
DATA

JEDNOSTKA PROJEKTOWA: P.P.W. "BIOPROJEKT"
Grzegorz Jaśki
ul. Fabryczna 26
97-310 Koszczenica

IMIĘ I NAZWISKO	NR UPRAWNIEŃ	PODPIS
PROJEKTANT: Grzegorz Jaśki	GP/K/74/0010/94 GP/K/74/0010/94	
SPRAWDZAJĄCY:		

FAZA: PROJEKT BUDOWLANY — OZNACZENIE FAZY: PB

BRANŻA: TECHNOLOGIA — OZNACZENIE BRANŻY: TE

TYTUŁ RYSUNKU: Pierścień odpływowy ścieków oczyszczonych POD/IIIb-6.2 — OZNACZENIE RYSUNKU:

SKALA: 1:10/20
DATA: 03.2011
NR RYSUNKU: TE05.1
REWIZJA: 00