MARKI STALOWE /1:10/

POZ. MS1 S1:10
(2 SZT.)

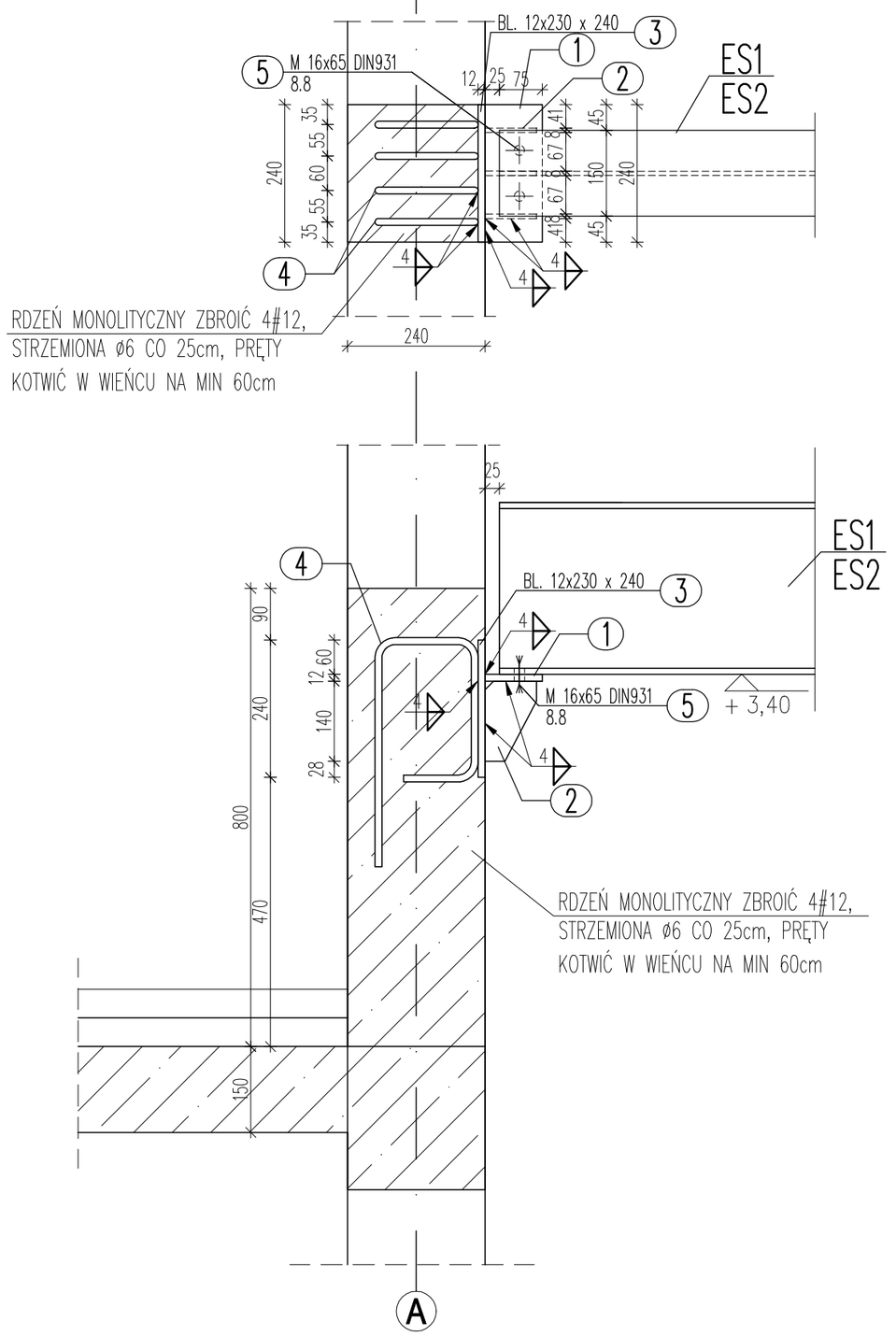

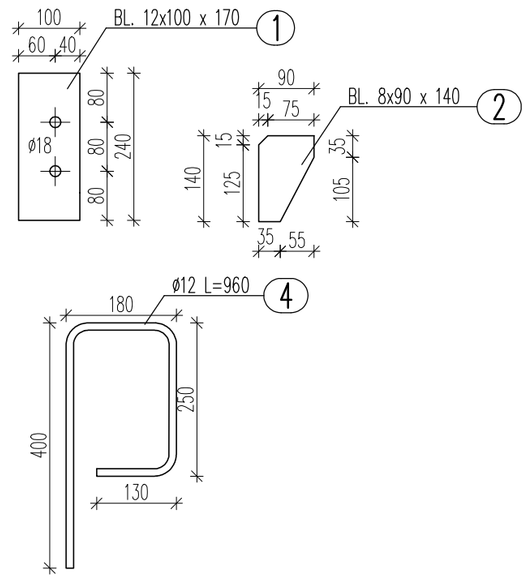

POZ. MS2 S1:10
(2 SZT.)

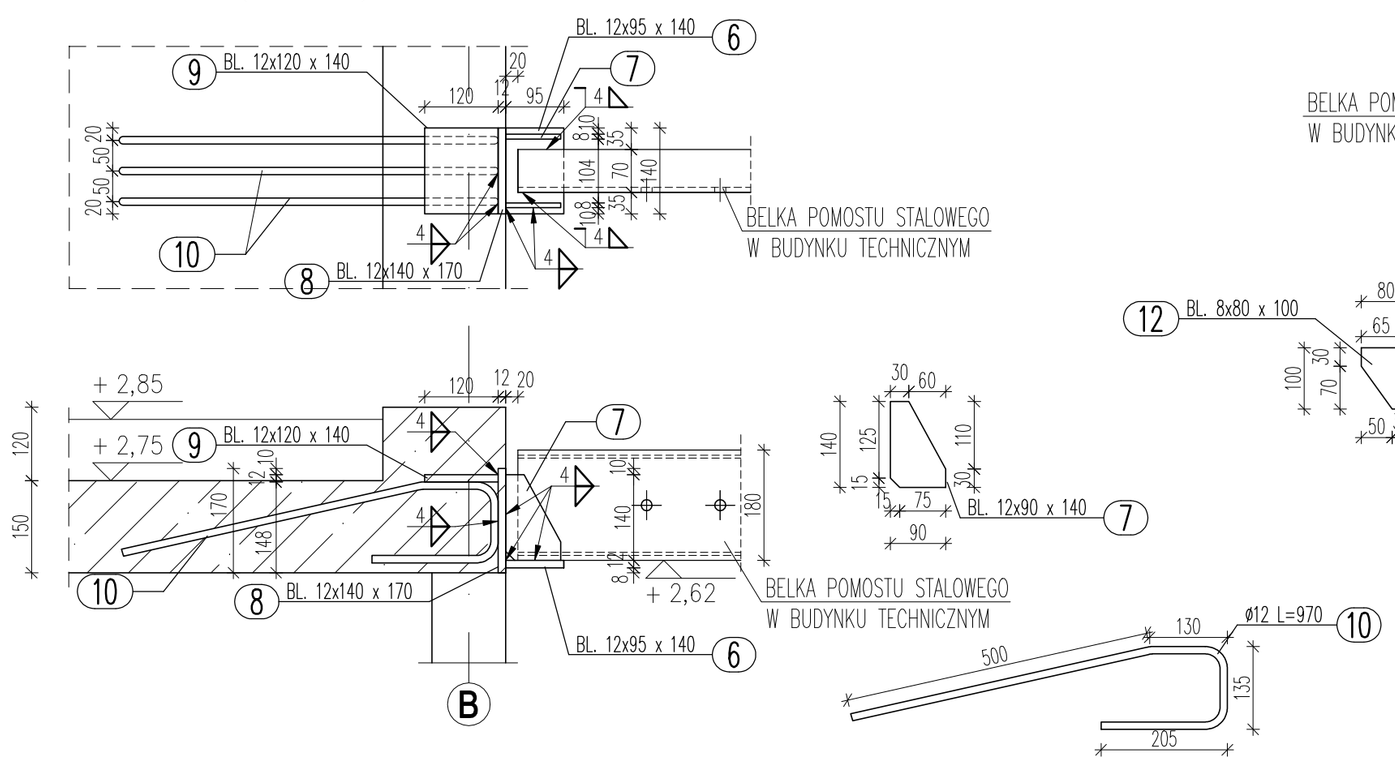

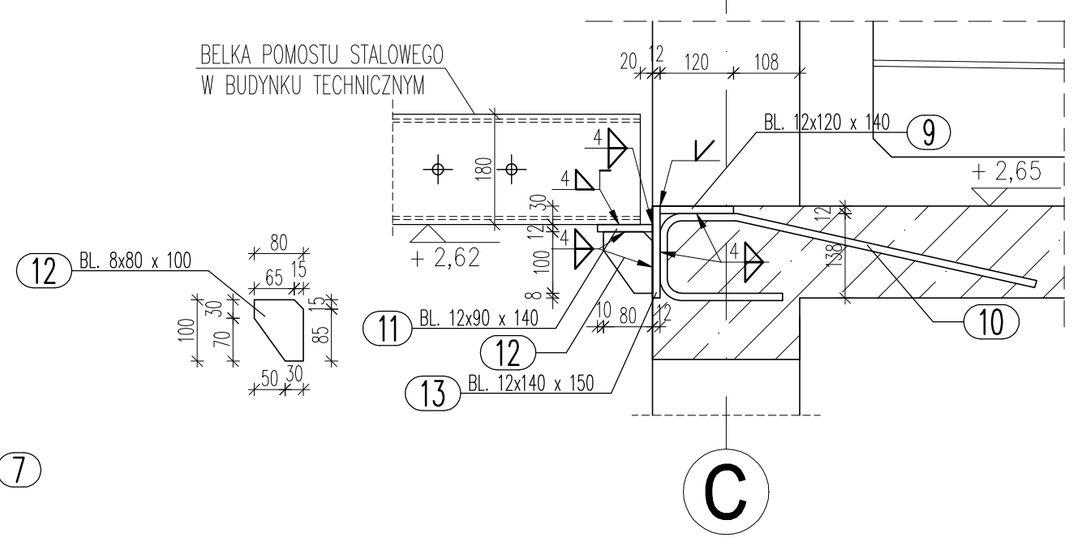

POZ. MS3 S1:10
(2 SZT.)

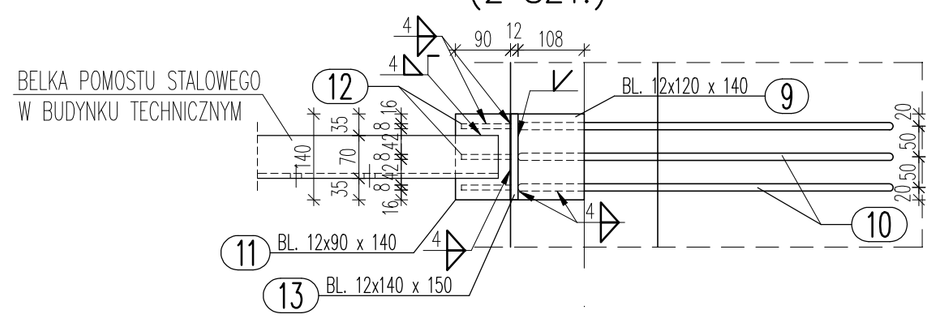

UWAGI:

1. PROJEKT KONSTRUKCJI ROZPATRYWAĆ ŁĄCZNIE Z PROJEKTEM BUDOWLANYM, ARCHITEKTONICZNYM I PROJEKTAMI BRANŻOWYMI. WSZELKIE WĄTPLIWOŚCI KONSULTOWAĆ Z PROJEKTANTEM.
2. ELEMENTY SPAWAĆ NA CAŁEJ DŁUGOŚCI ZŁĄCZA

STAL ZBROJENIOWA RB500W
STAL PROFILOWA St3S
WYKAZ STALI NR 8

REW.	ZAKRES REWIZJI	DATA

TYTUŁ PROJEKTU: PROJEKT WYKONAWCZY KONSTRUKCJI STALOWEJ ZADASZENIA ZBIORNIKA, SITOPIASKOWNIKA ORAZ POMOSTÓW

TOM

INWESTOR: GMINA ZDUNY

ADRES: 99 - 440 Zduny1C, pow. Łowicki, woj. Łódzkie

GENERALNY PROJEKTANT: P.P.W."BIOPROJEKT"

Grzegorz Jaśki
ul. Fabryczna26
97-310 Moszczenica

ADRES DO KORESPONDENCJI: 97-300 Piotrków Tryb.
ul. Armii Krajowej 22b/9
(044) 737-09-10
bioprojekt@interia.pl
bioprojekt@bioprojekt.com.pl

NR KONTRAKTU:	.....
NR UMOWY:	92/09
DATA UMOWY:	05.11.2009

JEDNOSTKA PROJEKTOWA: P.P.W. "BIOPROJEKT"
Grzegorz Jaśki
ul. Fabryczna 26
97-310 Moszczenica

NR KONTRAKTU:	92.2009
DATA:	05.11.2009
NR RYSUNKU:	----------

IMIĘ I NAZWISKO	NR UPRAWNIEŃ	PODPIS:
PROJEKTANCI: Ryszard MES	LOD/0338/PWOK/05	
SPRAWDZAJĄCY: Roman KAŁUŻA	LOD/BO/2571/02 101/01/WL	

FAZA: PROJEKT WYKONAWCZY — OZNACZENIE FAZY: PW

BRANŻA: KONSTRUKCJA STALOWA — OZNACZENIE BRANŻY OGÓLNE: KS

TYTUŁ RYSUNKU: MARKI STALOWE — OZNACZENIE RYSUNKU SZCZEGÓŁOWE

SKALA	NR RYSUNKU	REWIZJA
1:10	KS-25	00
DATA 2011.09		